版本号	变更内容	变更日期	接线方式			光源颜色	漫射板种类
			3 Pin			红□ 白□ 蓝□	白色漫射板
			正负极	+	−	绿□ 黄□	光源亮度
			颜色	黄	黑	红外□ 紫外□	

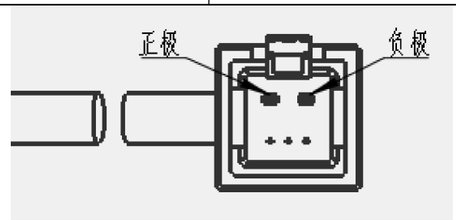

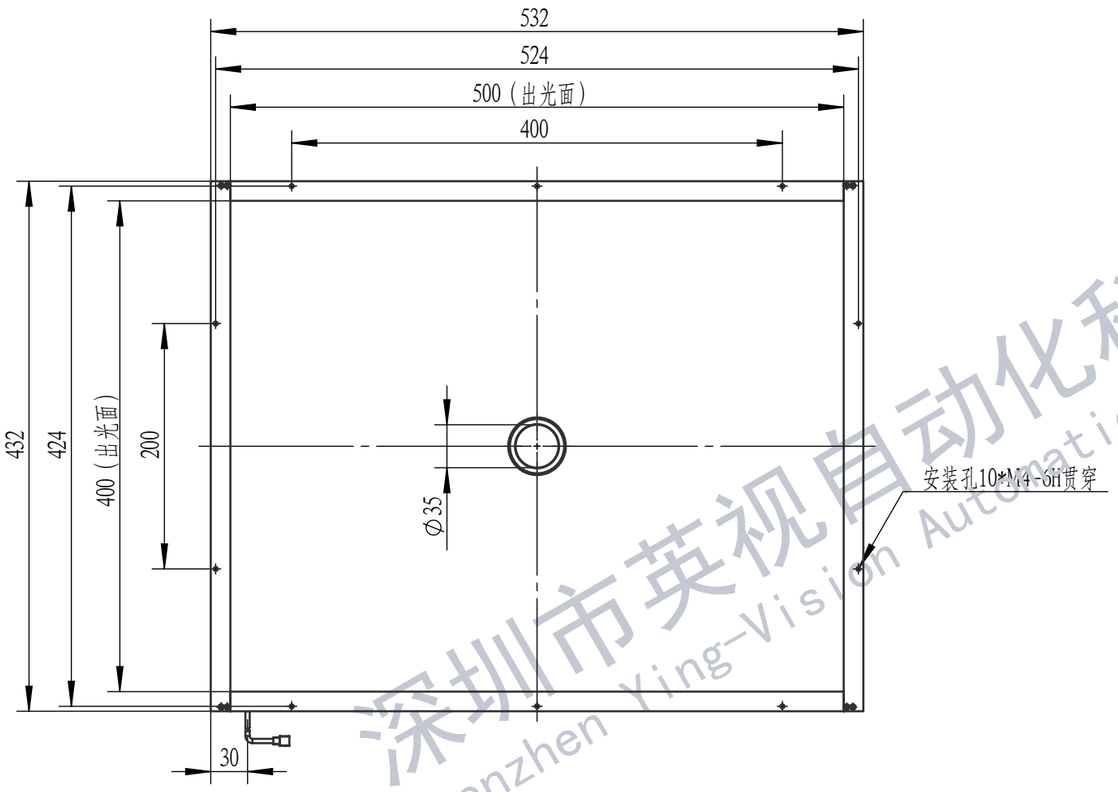

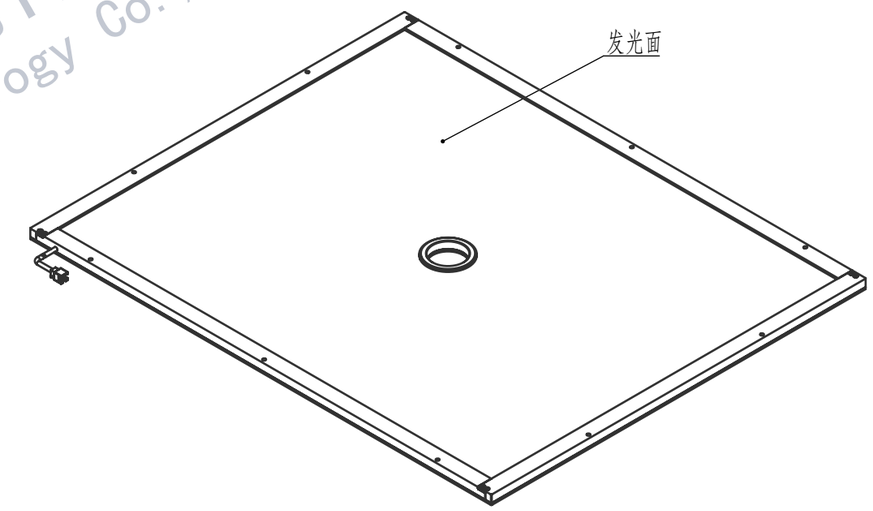

深圳市英视自动化科技有限公司
Shenzhen Ying-Vision Automation Technology Co.,Ltd

零件代号

借(通)用件登记

描图

描校

旧底图总号

底图总号

签字

日期

备注（技术要求）	尺寸区间	公差等级
	1~6	±0.1
	7~30	±0.2
	31~120	±0.3
	121~400	±0.5
	401~1000	±0.8
	>1000	±1.2

YSAT Yingshi Automation Technology

设计	许艳		标准化		
校核			工艺		
主管设计			审核		
第一视图					

深圳市英视科技自动化有限公司

版本	单位	重量	比例	YS-FLK532432-35X-V01
V01	mm		1:5	
页次		1		示意图
作图日期		2022年10月8日		替代