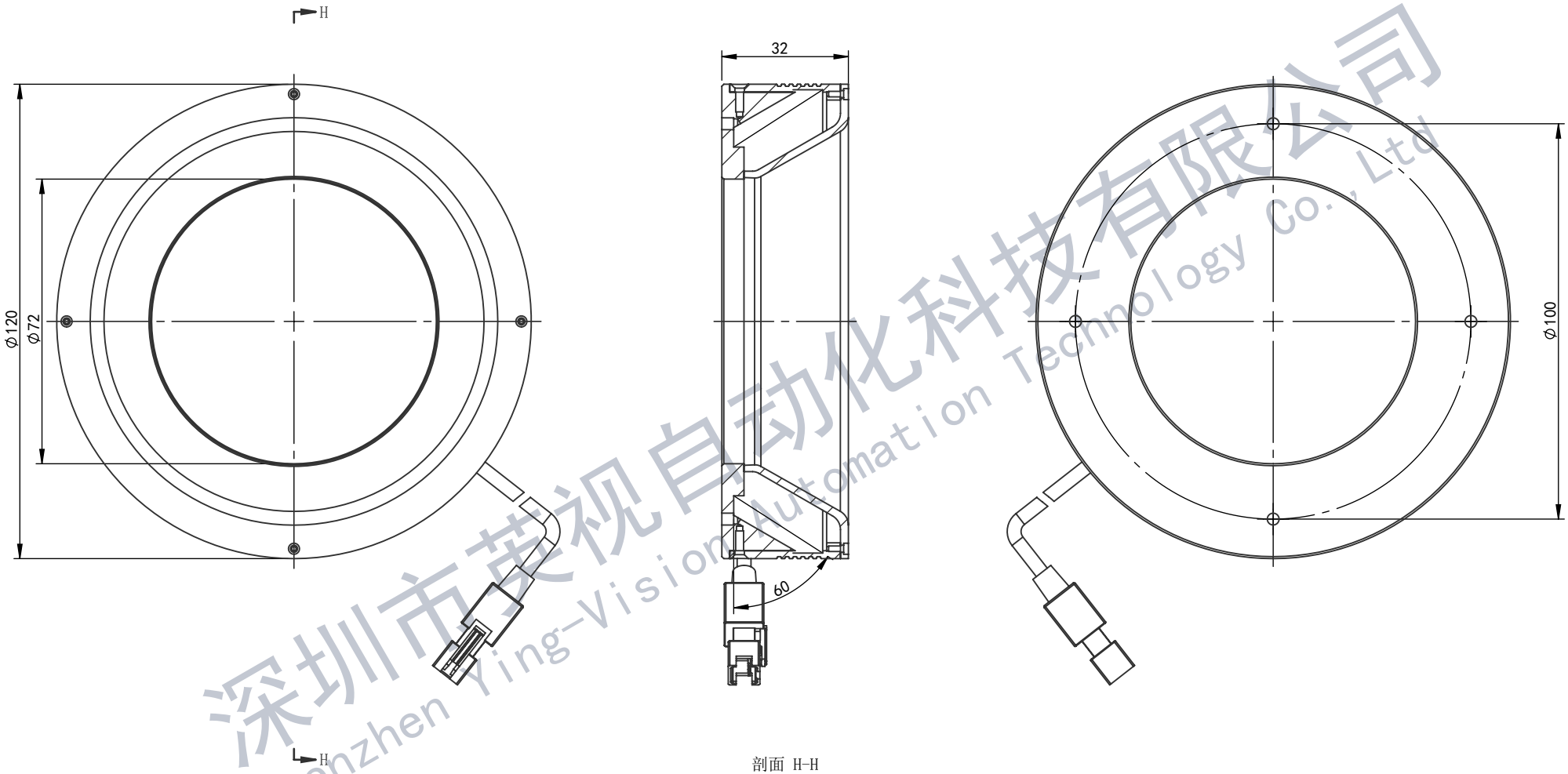

深圳市英视自动化科技有限公司
Shenzhen Ying-Vision Automation Technology Co., Ltd

标记	处数	更改文件号	签字	日期
设 计				
核 对				
审 核				

YS-RH12060-X-V01

V01

图 样 标 记		重 量	比 例
S A			1:1.5
共 张		第 张	

示意图