版本号	变更内容	变更日期	接线方式			光源颜色	漫射板种类
			3 Pin			红□ 白□ 蓝□	
			正负极	+	−	绿□ 黄□	光源亮度
			颜色	黄	黑	红外□ 紫外□	

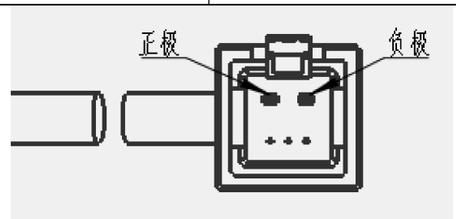

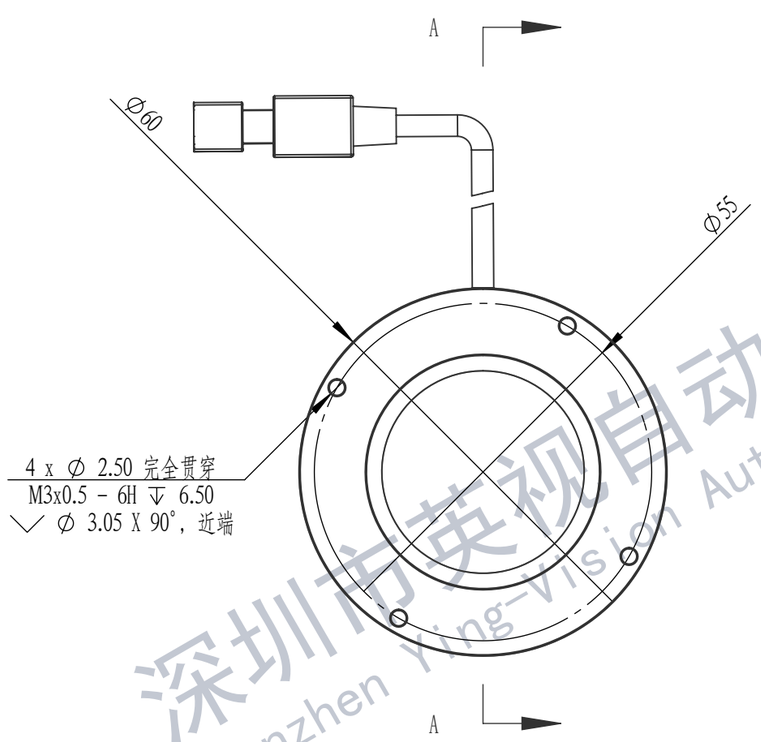

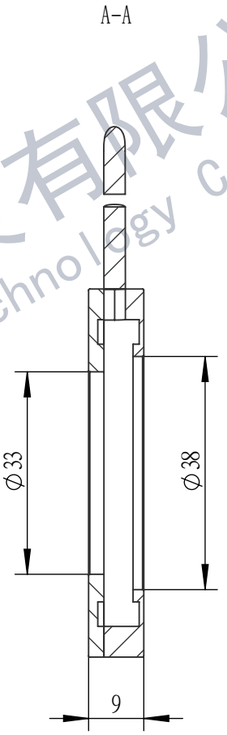

深圳市英视自动化科技有限公司
Shenzhen Ying-Vision Automation Technology Co.,Ltd

零件代号
借(通)用件登记
描图
描校
旧底图总号
底图总号
签字
日期

备注(技术要求)	尺寸区间	公差等级
	1~6	±0.1
	7~30	±0.2
	31~120	±0.3
	121~400	±0.5
	401~1000	±0.8
	>1000	±1.2

YSAT Yingshi Automation Technology

设计			标准化		
校核			工艺		
主管设计			审核		
第一视图					

深圳市英视科技自动化有限公司

版本	单位	重量	比例	YS-RH6090-X-V01
V01	mm		1:1	
页次		1		示意图
作图日期				